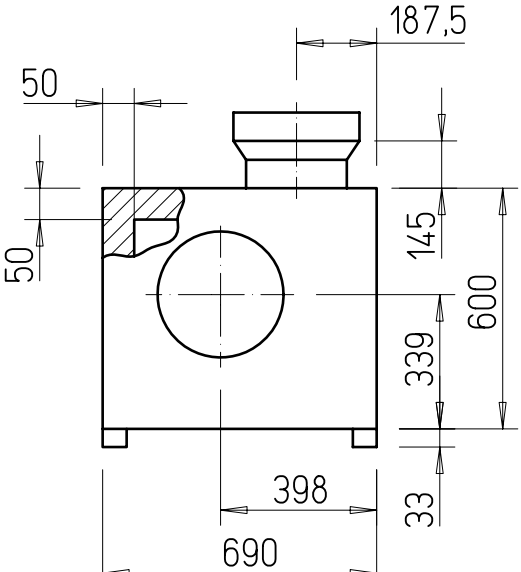
187,5
50
50
145
600
339
33
398
690

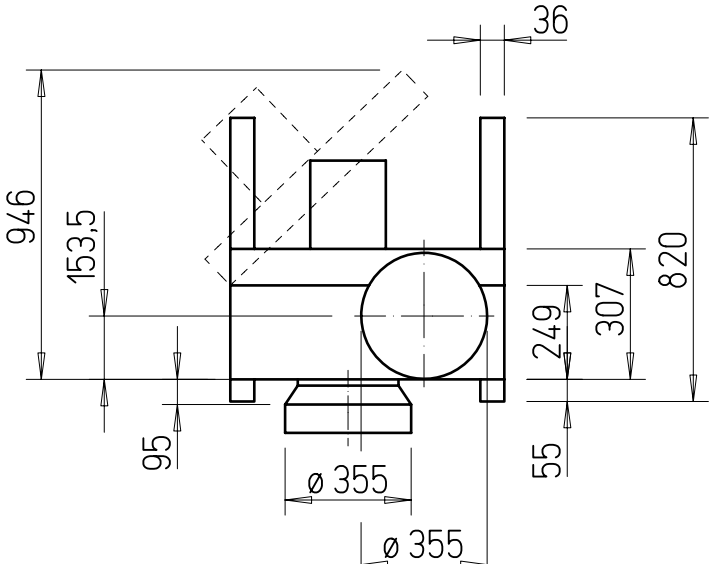
36
946
153,5
820
307
249
95
55
ø 355
ø 355