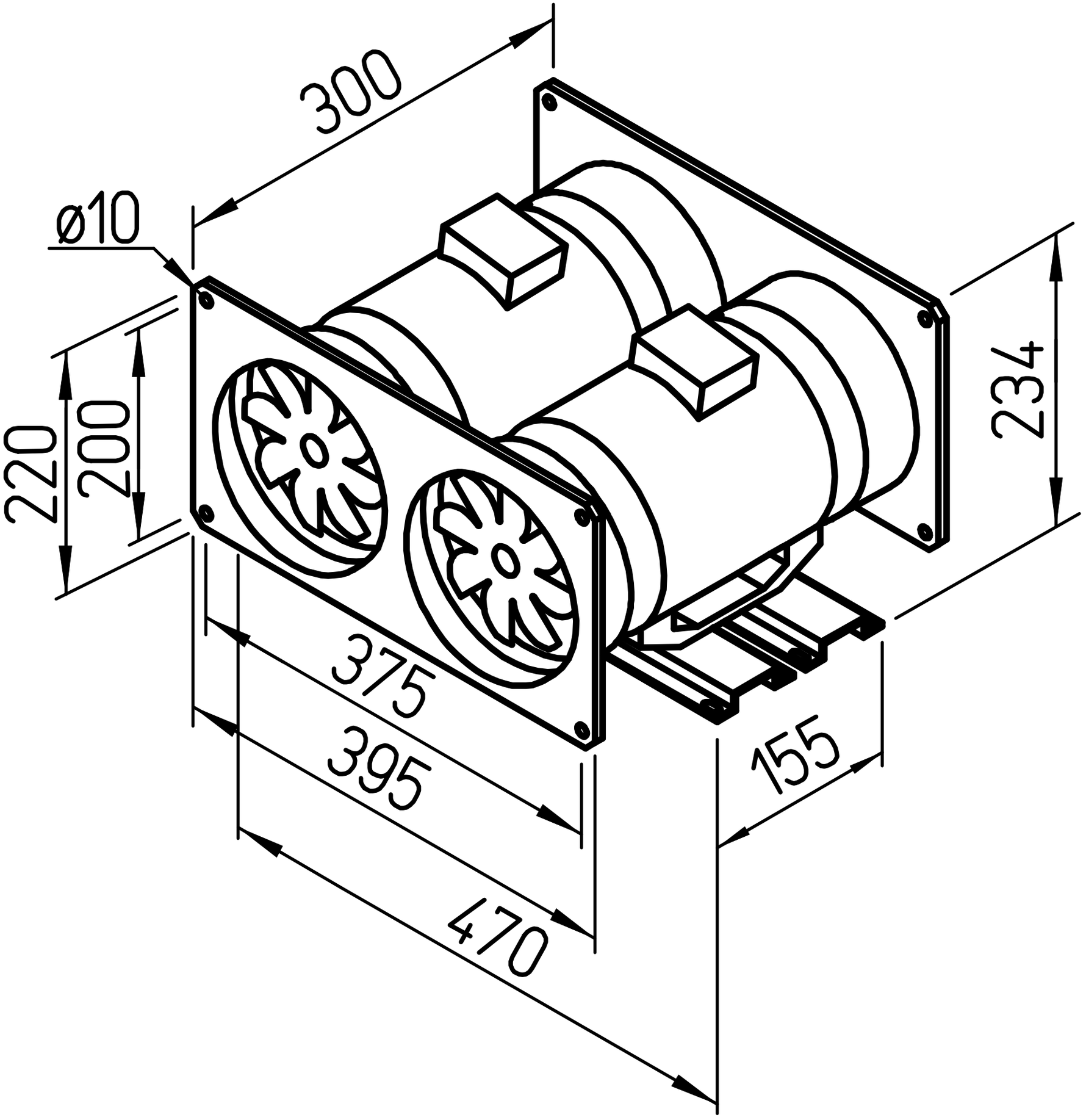
300
ø10
220
200
234
375
395
470
155