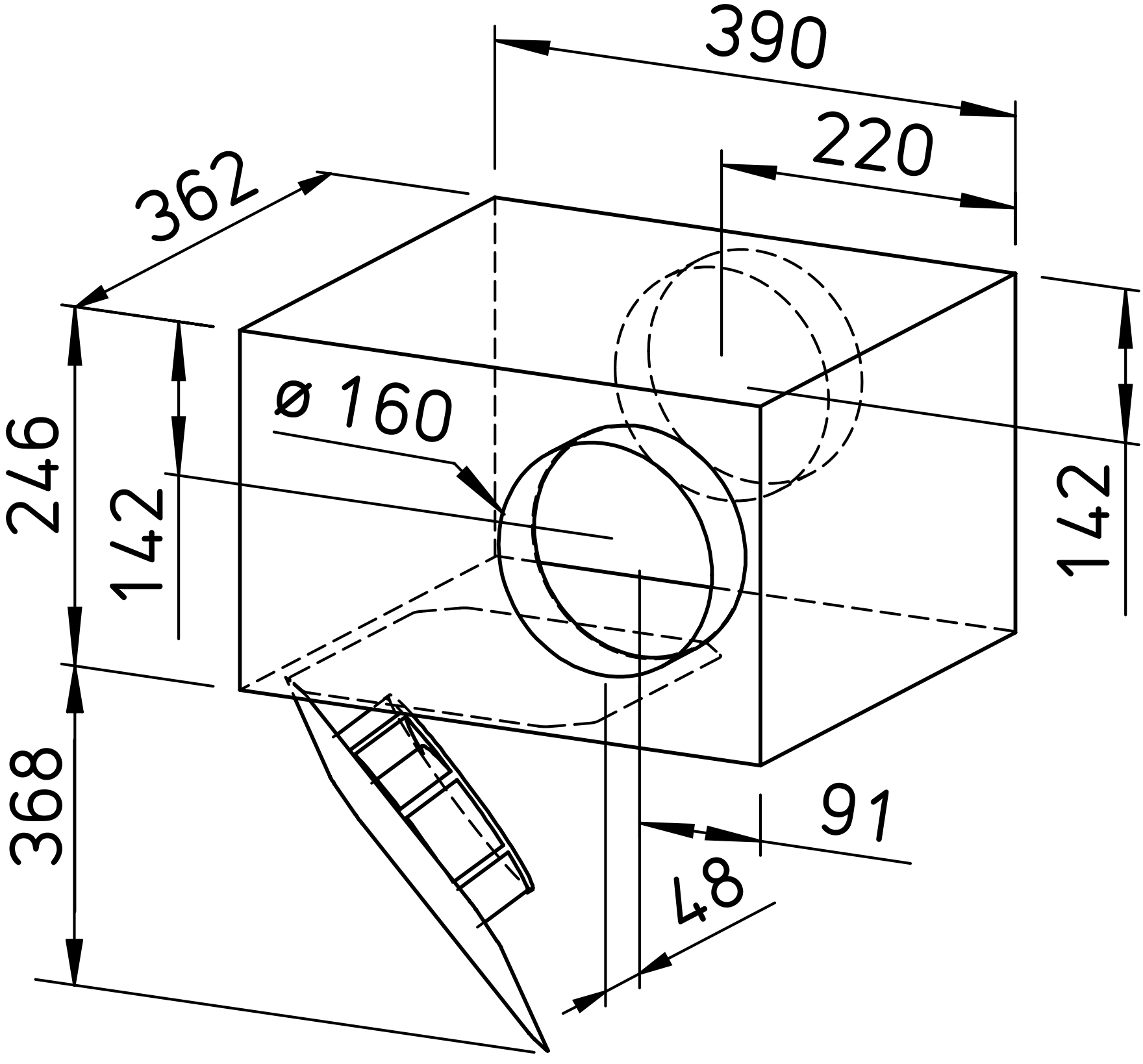
390
220
362
246
142
ø 160
142
368
91
48