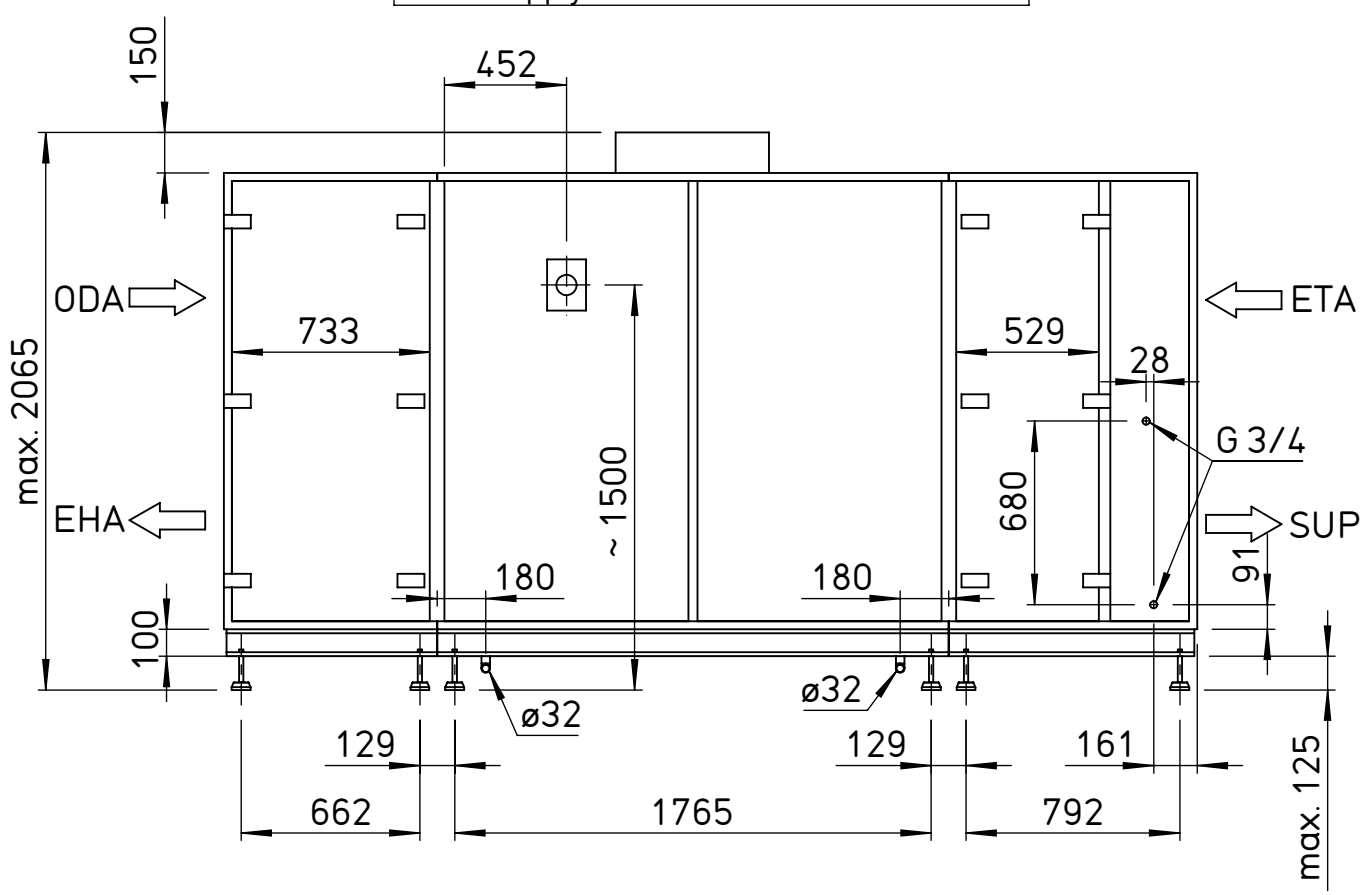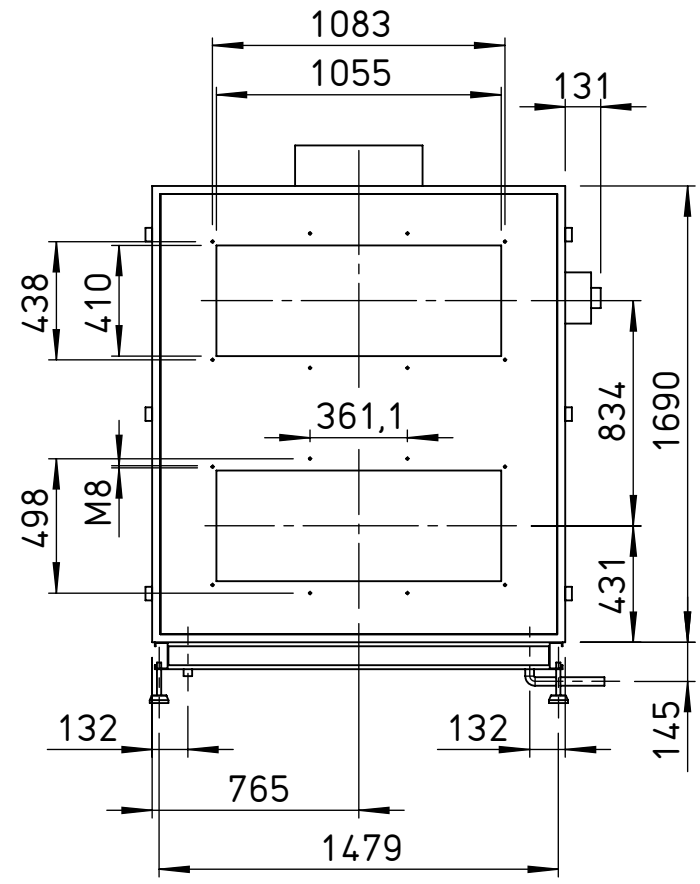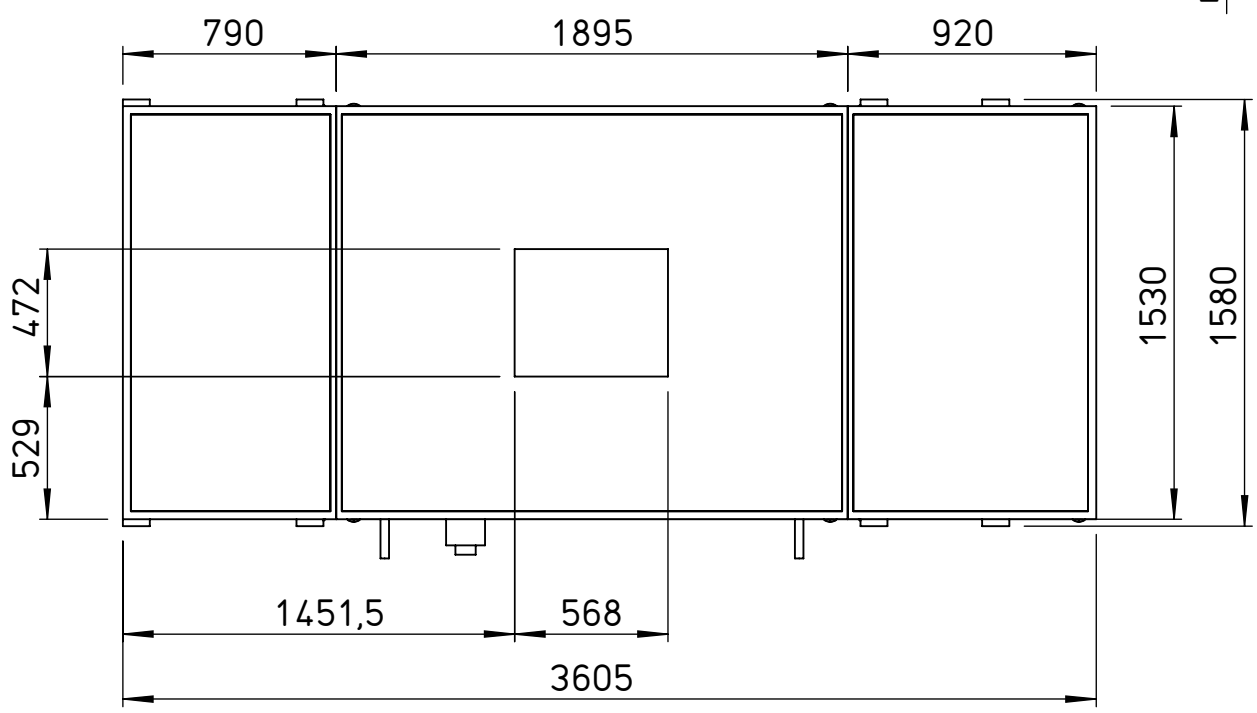ODA - Outdoor Air / Außenluft / Air extérieur
EHA - Exhaust Air / Fortluft /Air rejeté
ETA - Extract Air / Abluft / Air repris
SUP - Supply Air / Zuluft / Air soufflé