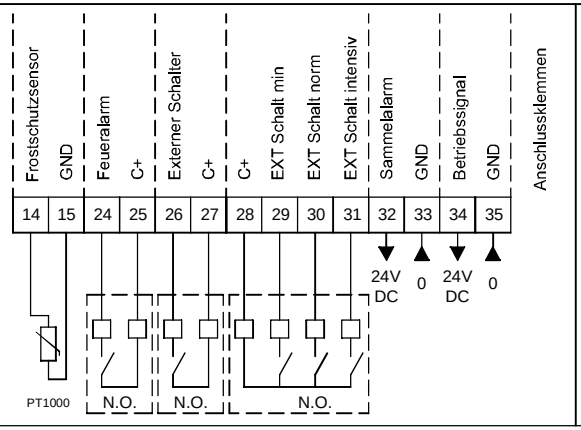

AIR1 CAP

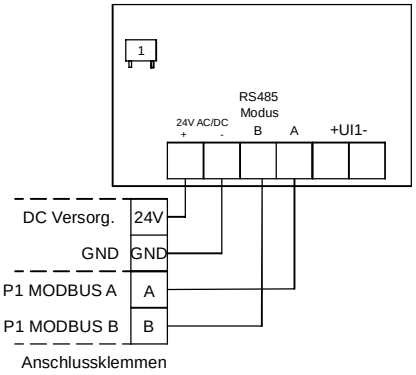

Mischventil Warmwasser Nachheizung

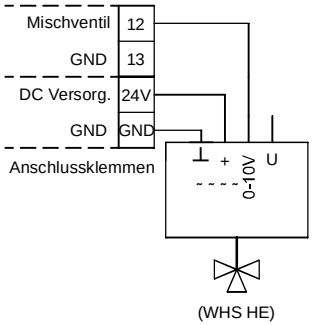

Y3 Mischventil Kaltwassersatz

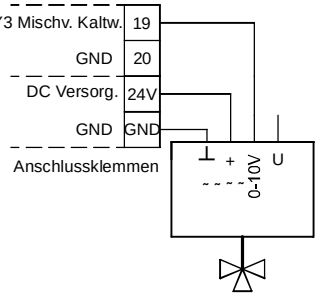

AIR1-BE ECO

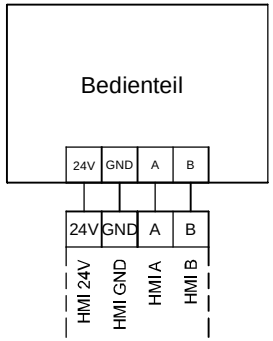

Elektrische Nachheizung

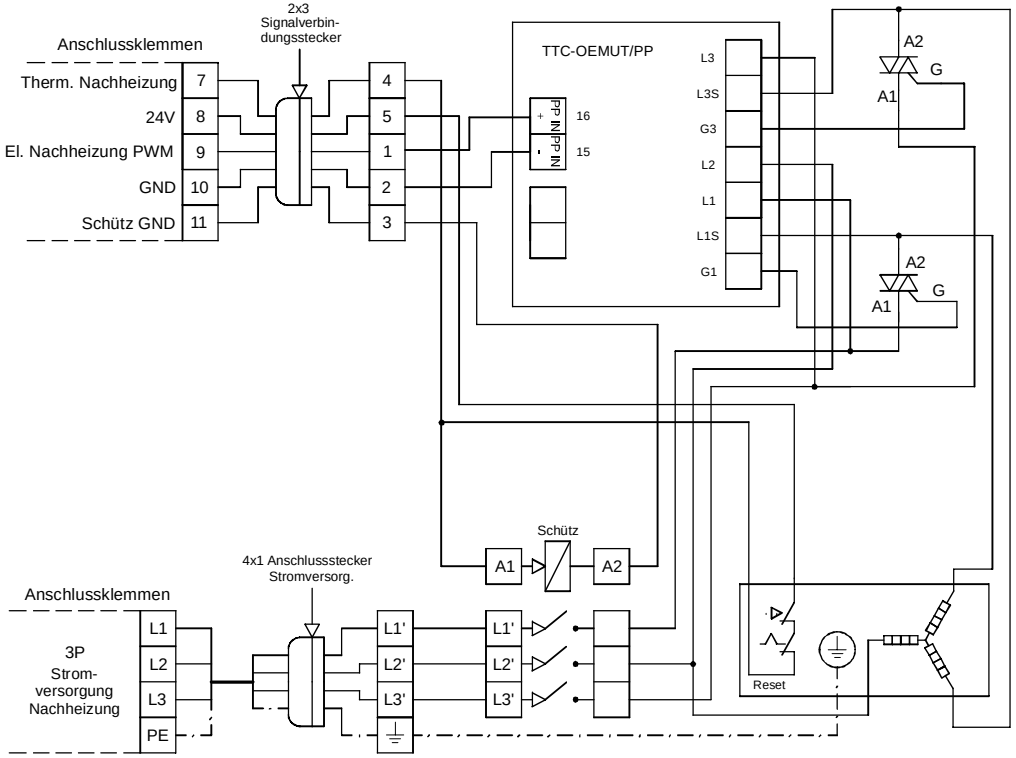

Pumpen

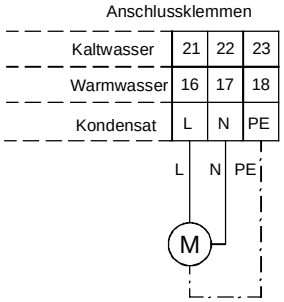

AIR1-BE TOUCH

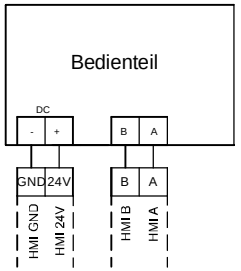

BACNET & MODBUS

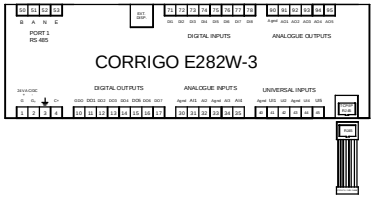

Luftqualitätssensoren

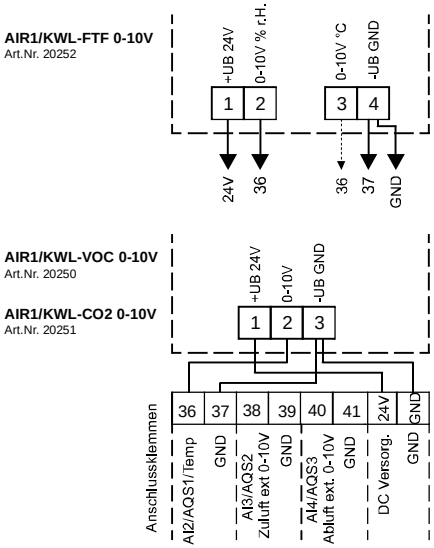

36-37: Luftqualitätssensor 1 oder Temperatur-Sensor (Temperaturausgang AIR1/KWL-FTF 0-10V)

38-39: Luftqualitätssensor 2

40-41: Luftqualitätssensor 3

Air1 CO2 K

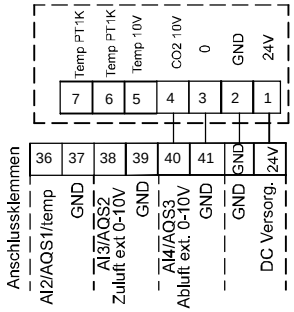

Stromversorgung

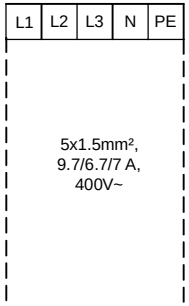

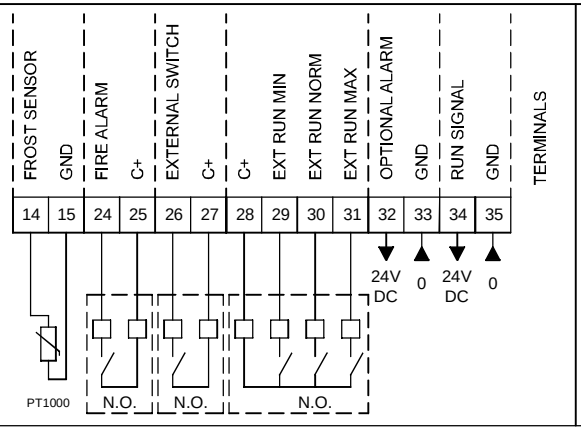

AIR1 CAP

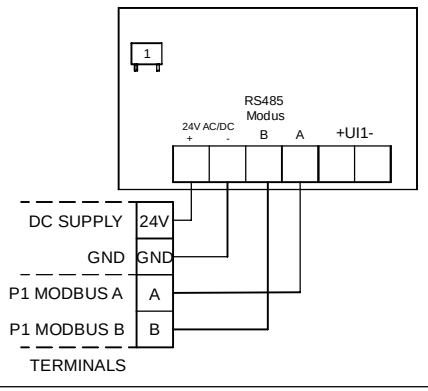

WATER HEATER MIXING VALVE

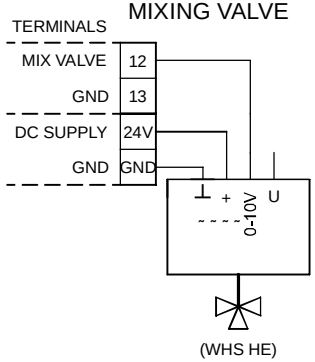

Y3 COOLING VALVE

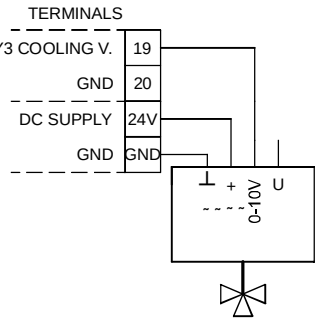

AIR1-BE ECO

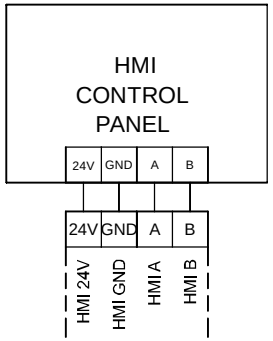

ELECTRICAL AFTER HEATER

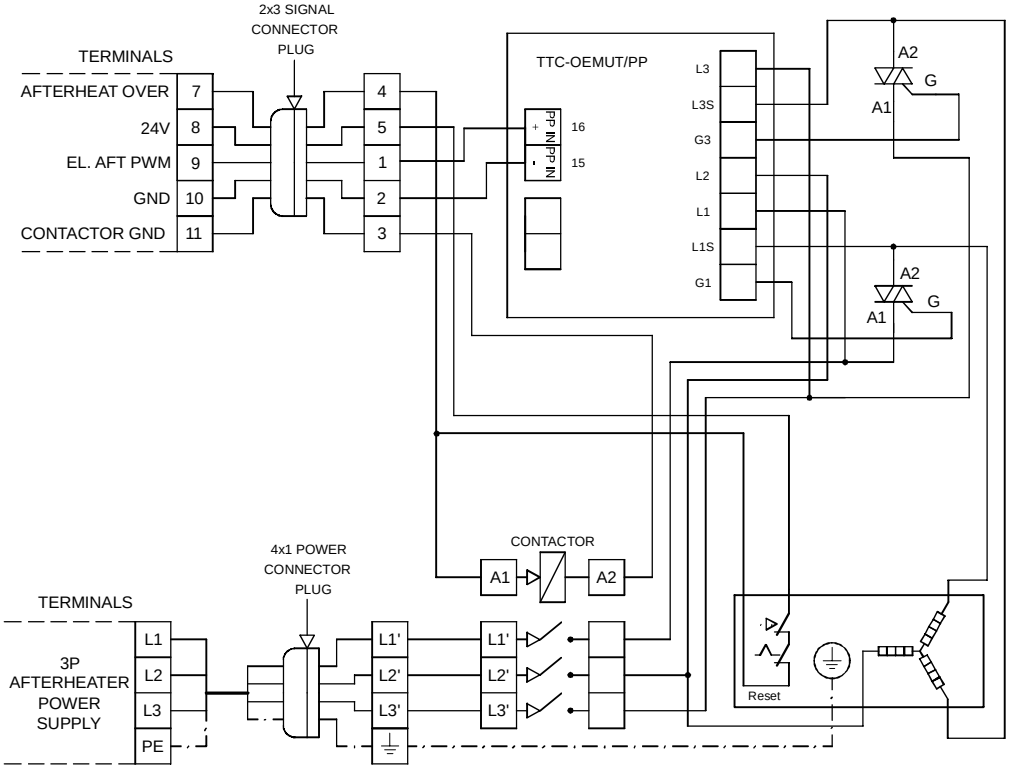

PUMP WW/CW/DRAINAGE

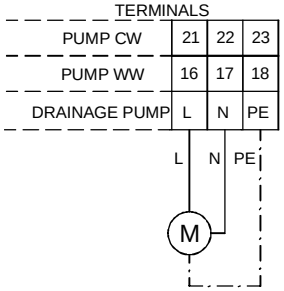

AIR1-BE TOUCH

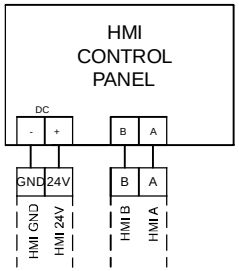

BACNET & MODBUS

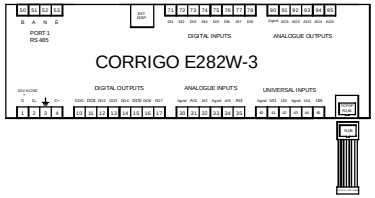

Air Quality Sensors

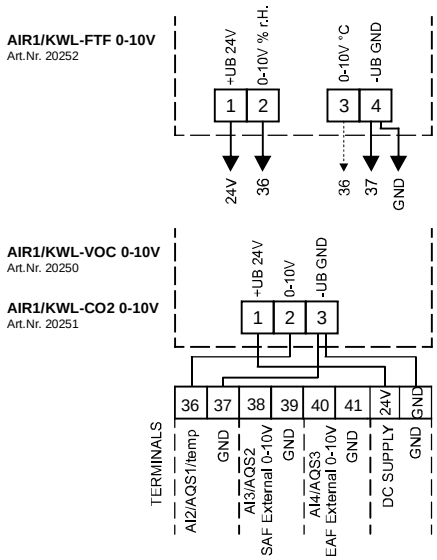

36-37: Air Quality Sensor 1 or temperature sensor (temp output AIR1/KWL-FTF 0-10V)

38-39: Air Quality Sensor 2

40-41: Air Quality Sensor 3

Air1 CO2 K

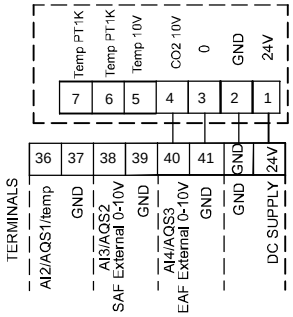

UNIT POWER SUPPLY

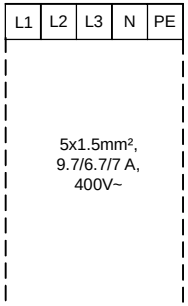

E

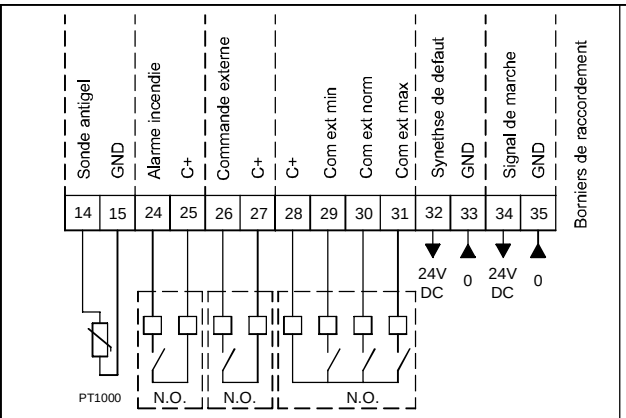

AIR1 CAP

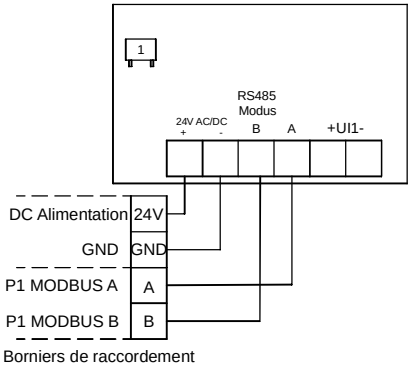

Vanne trois voies batterie de chauffe

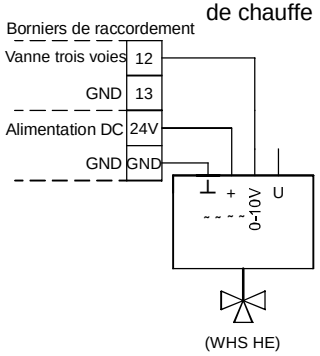

Y3 vanne trois voies batterie eau glacee

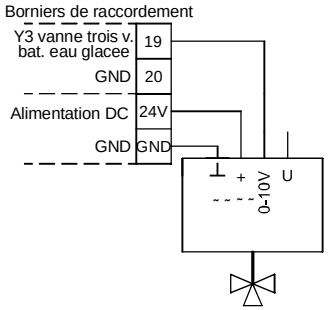

AIR1-BE ECO

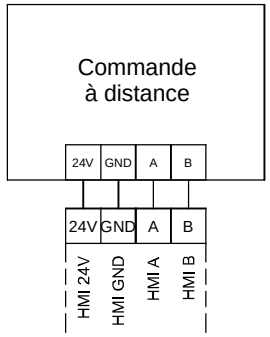

Batterie de post-chauffage electrique

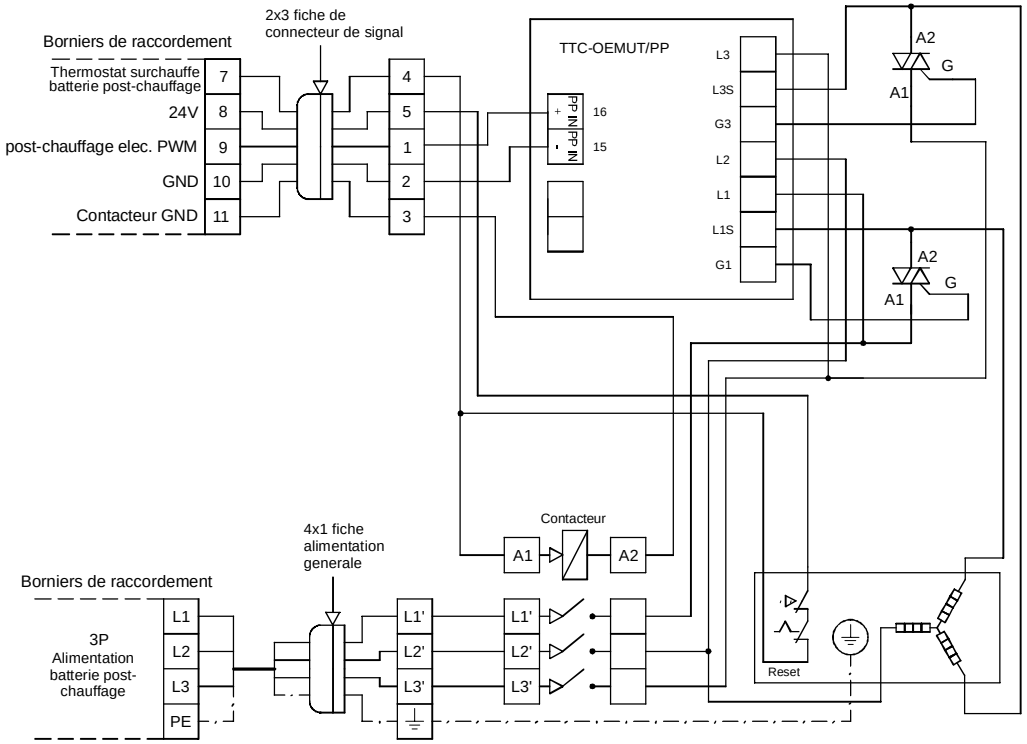

Pompe

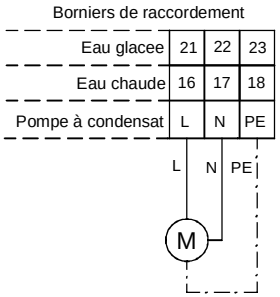

AIR1-BE TOUCH

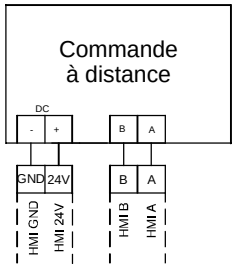

BACNET & MODBUS

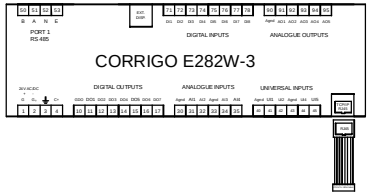

Sondes de qualité d'air

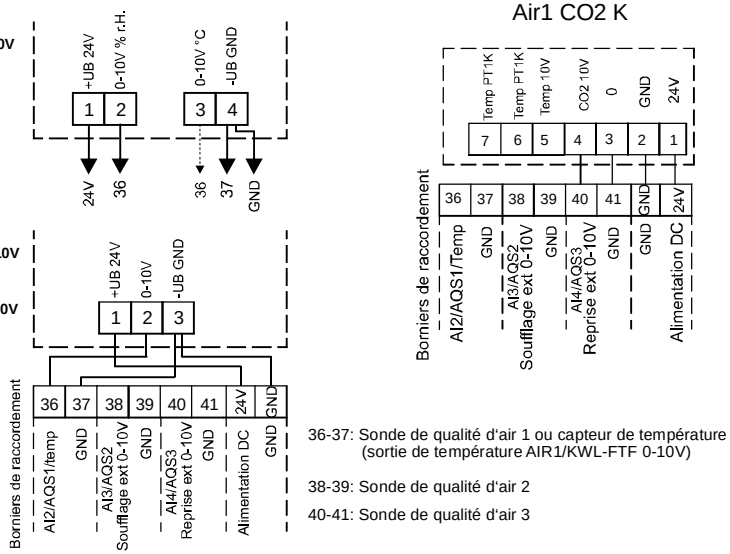

36-37: Sonde de qualité d'air 1 ou capteur de température (sortie de température AIR1/KWL-FTF 0-10V)

38-39: Sonde de qualité d'air 2

40-41: Sonde de qualité d'air 3

Air1 CO2 K
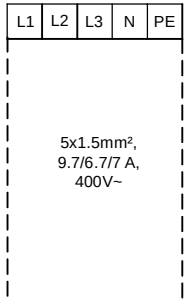
Alimentation generale