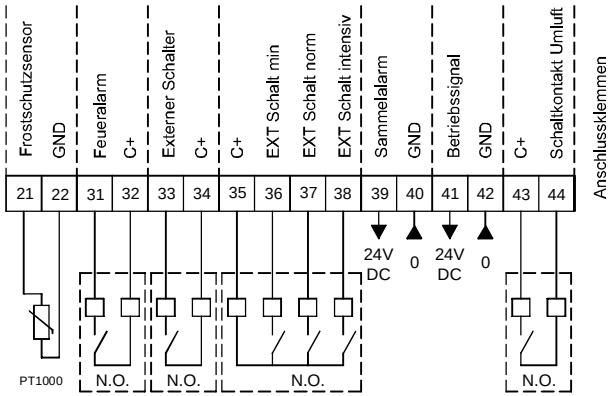

AIR1 CAP

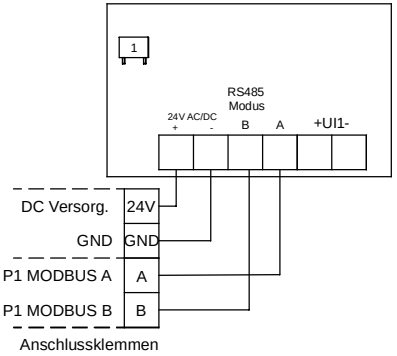

Mischventil Warmwasser Nachheizung

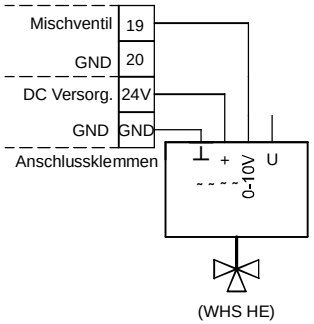

Y3 Mischventil Kaltwassersatz

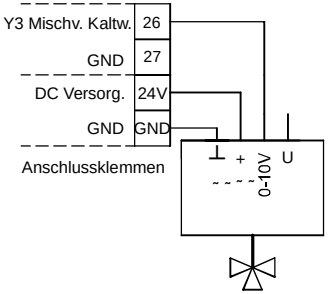

AIR1-BE ECO

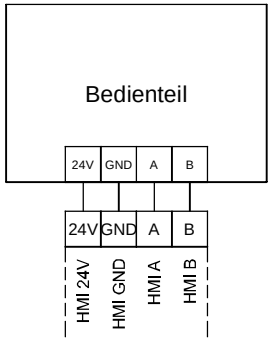

Luftqualitätssensoren

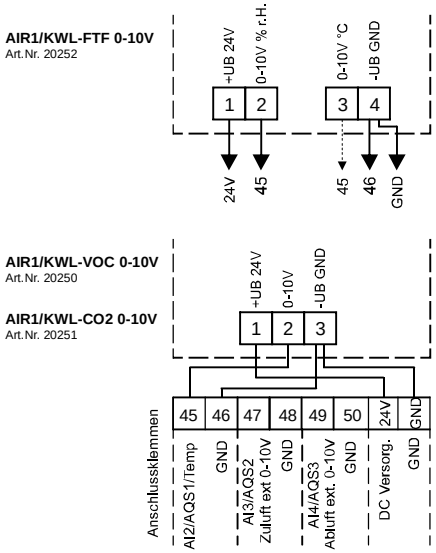

45-46: Luftqualitätssensor 1 oder Temperatur-Sensor (Temperaturausgang AIR1/KWL-FTF 0-10V)

47-48: Luftqualitätssensor 2

49-50: Luftqualitätssensor 3

Air1 CO2 K

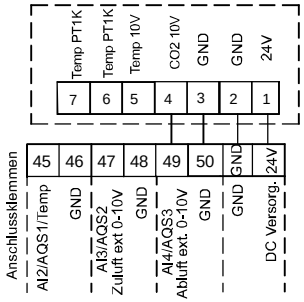

AIR1-AAHK

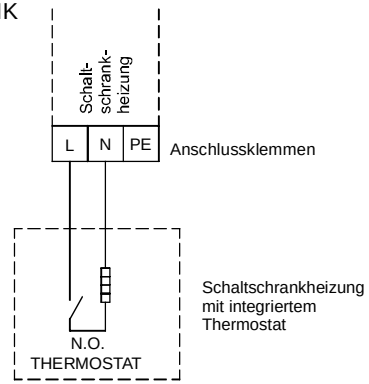

Umluftklappe

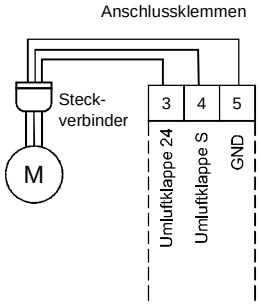

BACNET & MODBUS

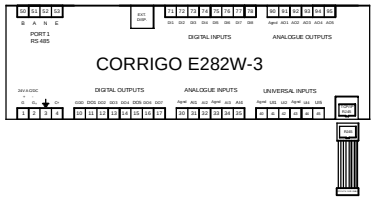

AIR1-BE TOUCH

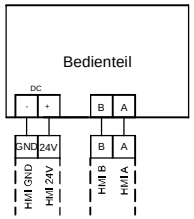

Pumpen

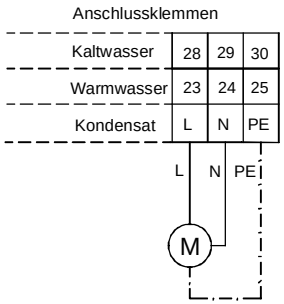

Stromversorgung

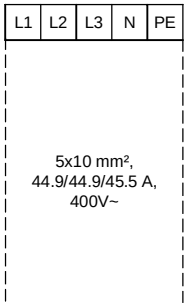

D

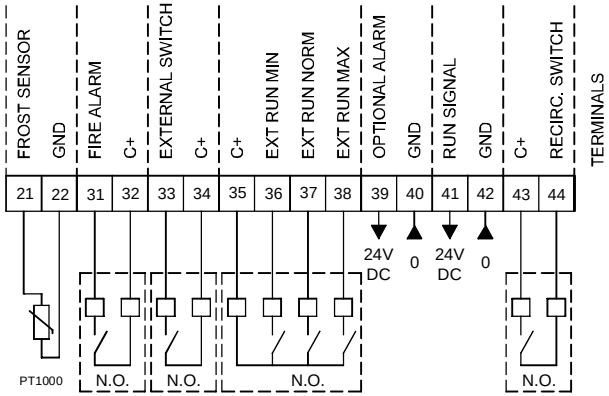

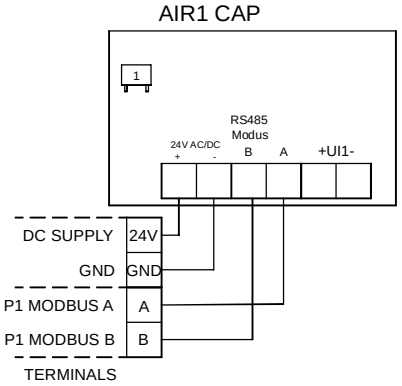

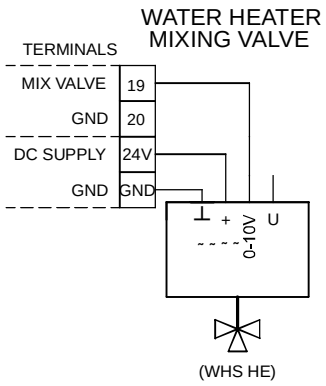

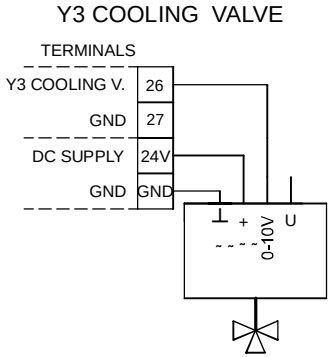

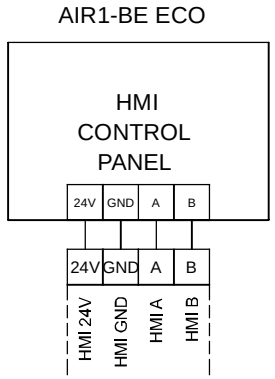

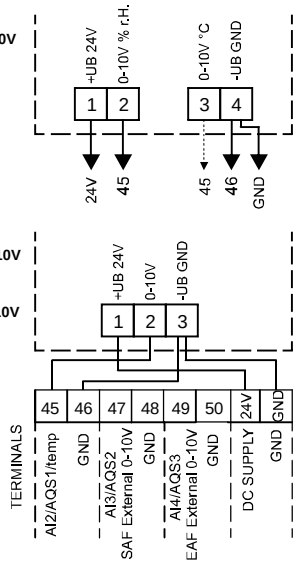

45-46: Air Quality Sensor 1 or temperature sensor (temp output AIR1/KWL-FTF 0-10V)

47-48: Air Quality Sensor 2

49-50: Air Quality Sensor 3

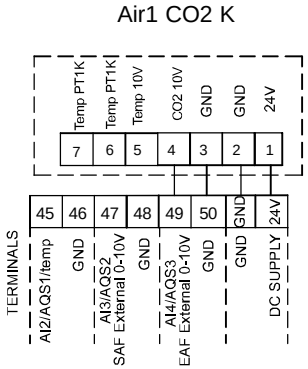

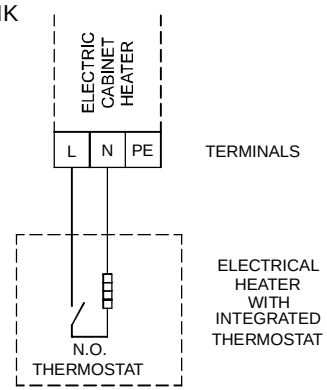

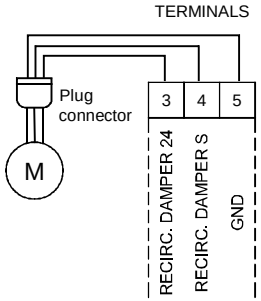

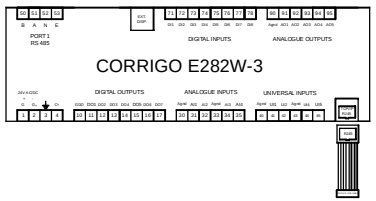

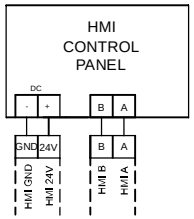

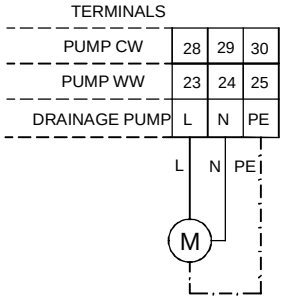

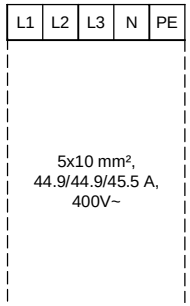

E

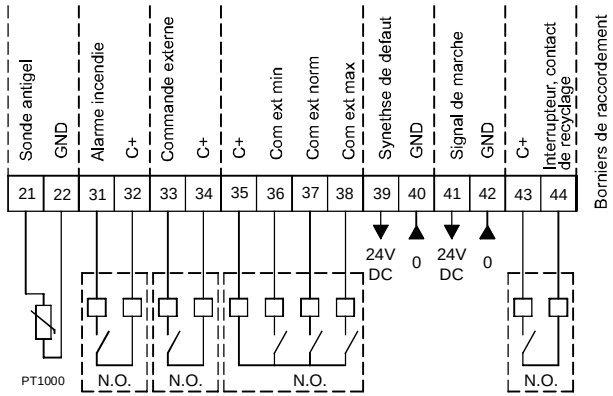

AIR1 CAP

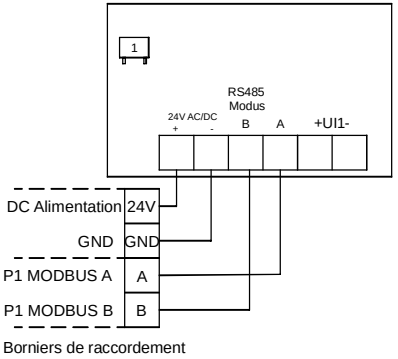

Vanne trois voies batterie de chauffe

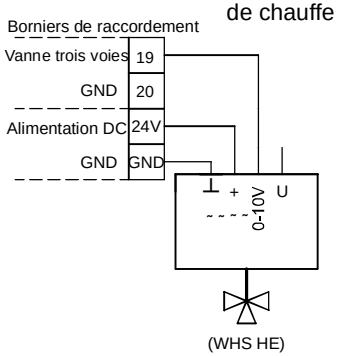

Y3 vanne trois voies batterie eau glacee

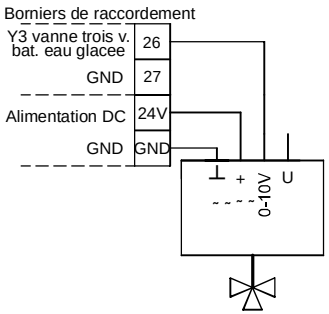

AIR1-BE ECO

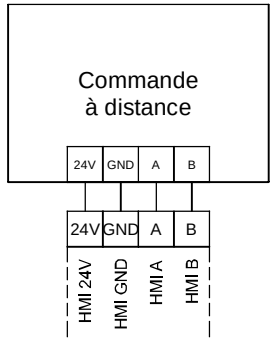

Sondes de qualité d'air

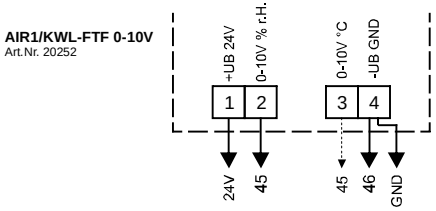

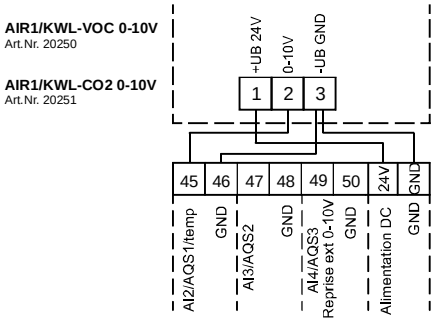

Air1 CO2 K

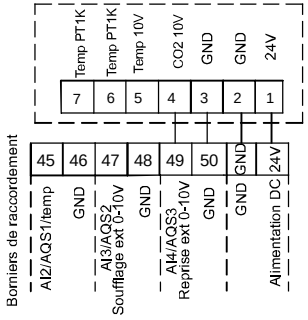

45-46: Sonde de qualité d'air 1 ou capteur de température (sortie de température AIR1/KWL-FTF 0-10V)

47-48: Sonde de qualité d'air 2

49-50: Sonde de qualité d'air 3

AIR1-AAHK

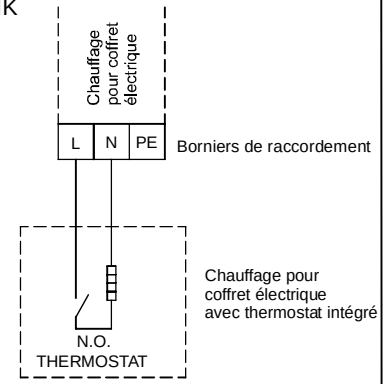

Volet de recyclage

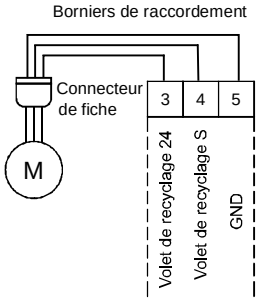

BACNET & MODBUS

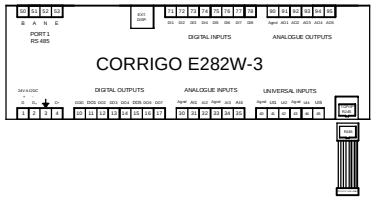

AIR1-BE TOUCH

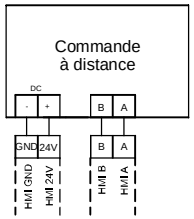

Pompe

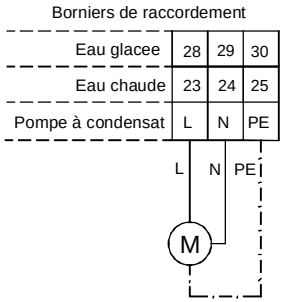

Alimentation generale

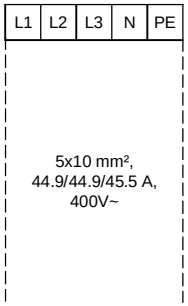

F