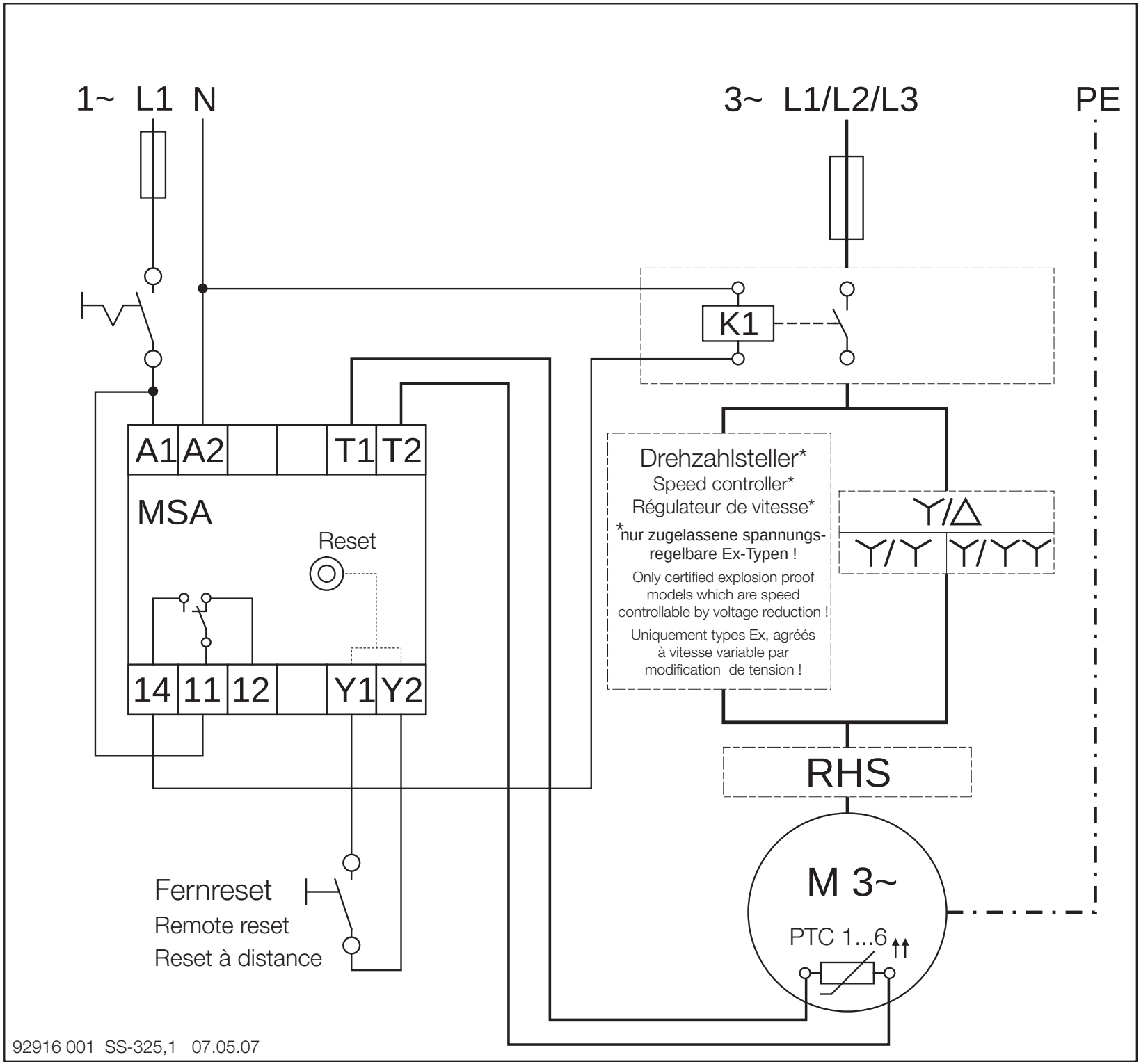
1~ L1 N
3~ L1/L2/L3
PE
K1
A1 A2 T1 T2
MSA
Reset
14 11 12 Y1 Y2
Drehzahlsteller*
Speed controller*
Régulateur de vitesse*
*nur zugelassene spannungs-regelbare Ex-Typen !
Only certified explosion proof models which are speed controllable by voltage reduction !
Uniquement types Ex, agréés à vitesse variable par modification de tension !
Y/Δ
Y/Y Y/YY
RHS
M 3~
PTC 1...6
Fernreset
Remote reset
Reset à distance
92916 001 SS-325,1 07.05.07